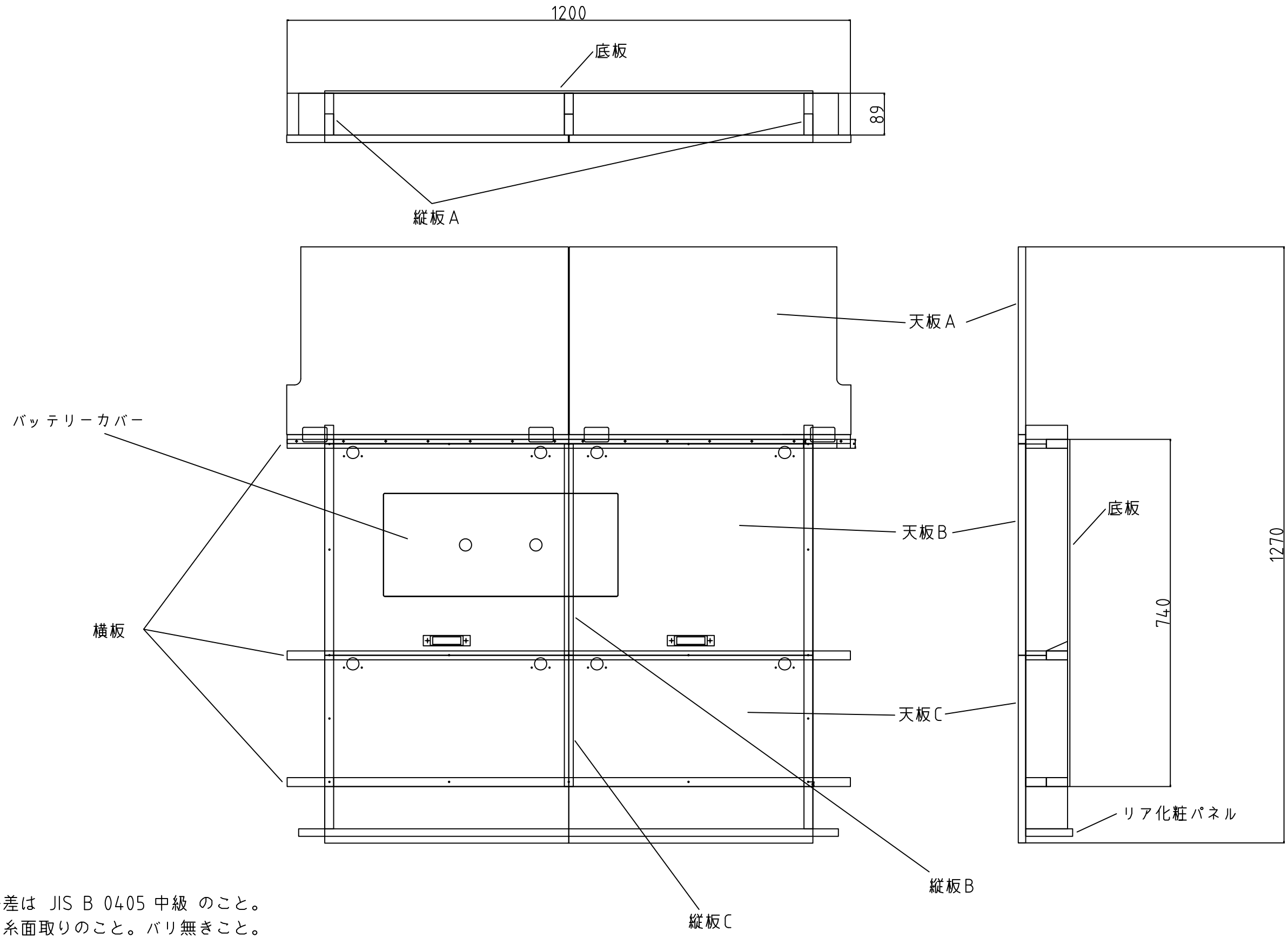

注記 1 .指示無き寸法公差は JIS B 0405 中級 のこと。
2 .指示無き各稜は糸面取りのこと。バリ無きこと。

面取り部分を除く長さ寸法に対する許容差									
公差等級		基準寸法の区分							
記号	説明	0.5 以上 3 以下	3 をこえ 6 以下	6 をこえ 30 以下	30 をこえ 120 以下	120 をこえ 400 以下	400 をこえ 1000 以下	1000 をこえ 2000 以下	2000 をこえ 4000 以下
f	精級	±0.05	±0.05	±0.1	±0.15	±0.2	±0.3	±0.5	-
m	中級	±0.1	±0.1	±0.2	±0.3	±0.5	±0.8	±1.2	±2
c	粗級	±0.2	±0.3	±0.5	±0.8	±1.2	±2	±3	±4

面取り部分の長さ寸法（かどの丸み及びかどの面取り寸法）に対する許容差				
公差等級		基準寸法の区分		
記号	説明	0.5 以上 3 以下	3 をこえ 6 以下	6 をこえるもの
f	精級	±0.2	±0.5	±1
m	中級	±0.2	±0.5	±1
c	粗級	±0.4	±1	±2

材料名	仕上げ／処理
各種板材	未処理

設計	黄狐 '17.12.06.	製図	黄狐 '17.12.06.	検図	黄狐 '17.12.06.	尺度	×××	数量	1/台

名称	床下収納構想図		
工番	＊＊＊＊＊	型式	Kyampako
図番	K3-0001		

Kyampako製作委員会

符号	変更日	変更内容	担当者
1	'00.00.00.		